| | |
|---|---|
| Наименование автодороги (административный район) | Автодорога Орел-Ефремов-автоподъезд к населенному пункту Каменское |
| Элементы дороги в продольном профиле | 14 |
| Элементы дороги в плане | |
| Видимость автомобиля в обратном направлении | |

Разметка на участке:
1.1 : 40 м
1.5 : 850 м
1.6 : 100 м

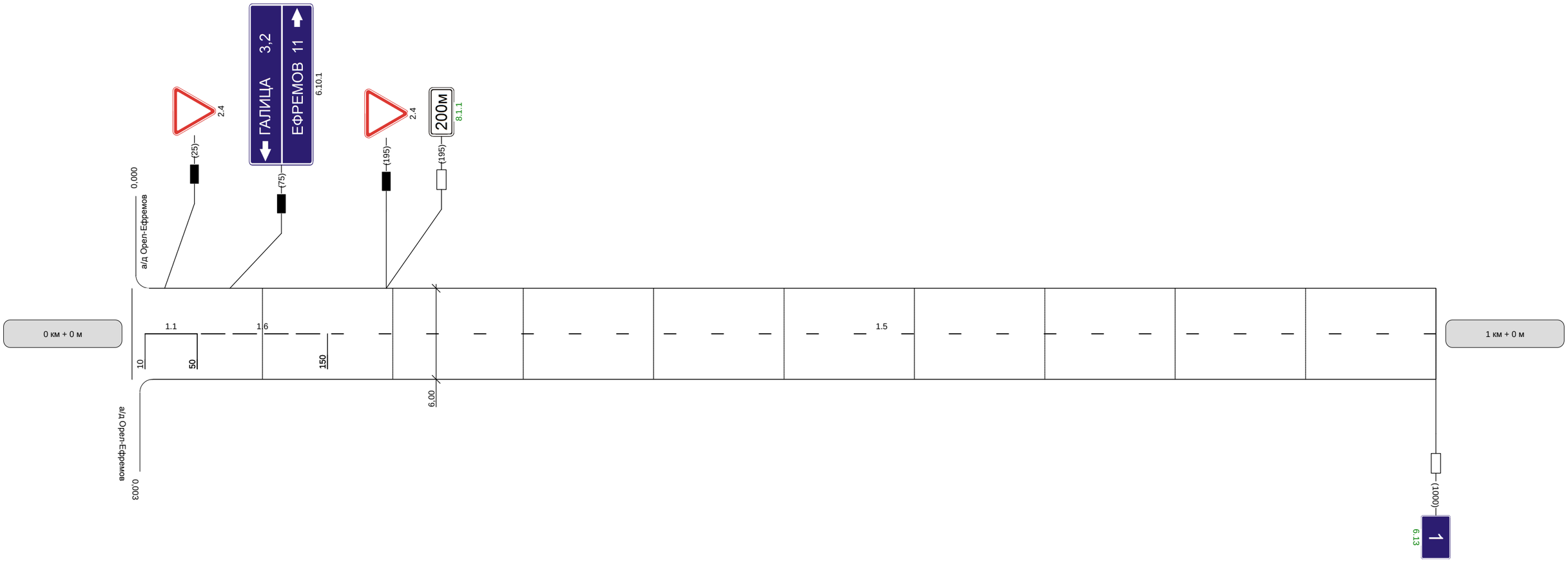


| | |
|---|---|
| Видимость автомобиля в прямом направлении | |

Разметка на участке
1.5 : 1000 м

| | |
|---|---|
| Наименование автодороги (административный район) | Автодорога Орел-Ефремов-автоподъезд к населенному пункту Каменское |
| Элементы дороги в продольном профиле | 14 / 14 / R=22997 / 16 |
| Элементы дороги в плане | R=2337 a=4 / 309 / 474 |
| Видимость автомобиля в обратном направлении | |

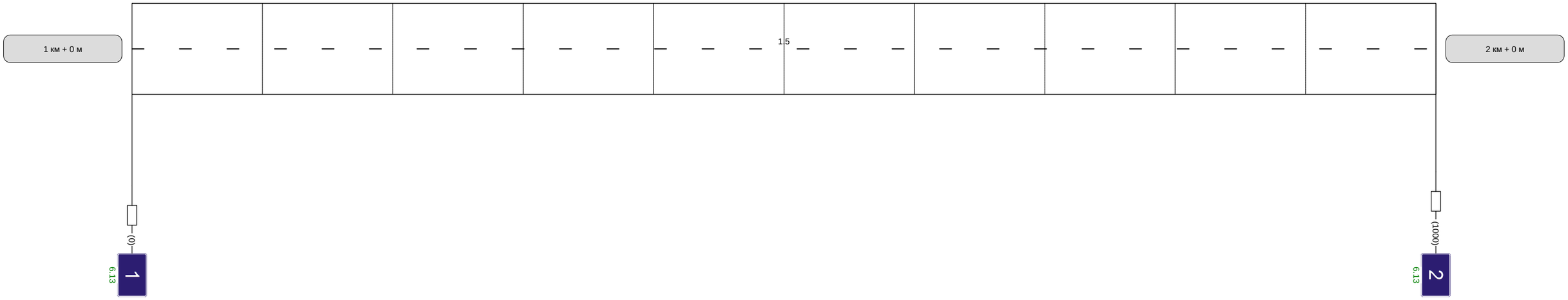


| | |
|---|---|
| Видимость автомобиля в прямом направлении | |

| | |
|---|---|
| Наименование автодороги (административный район) | Автодорога Орел-Ефремов-автоподъезд к населенному пункту Каменское |
| Элементы дороги в продольном профиле | 1 R=8011 |
| Элементы дороги в плане | |
| Видимость автомобиля в обратном направлении | 25 |

Разметка на участке:
1.1 : 40 м
1.5 : 600 м
1.6 : 100 м
1.11 : 260 м

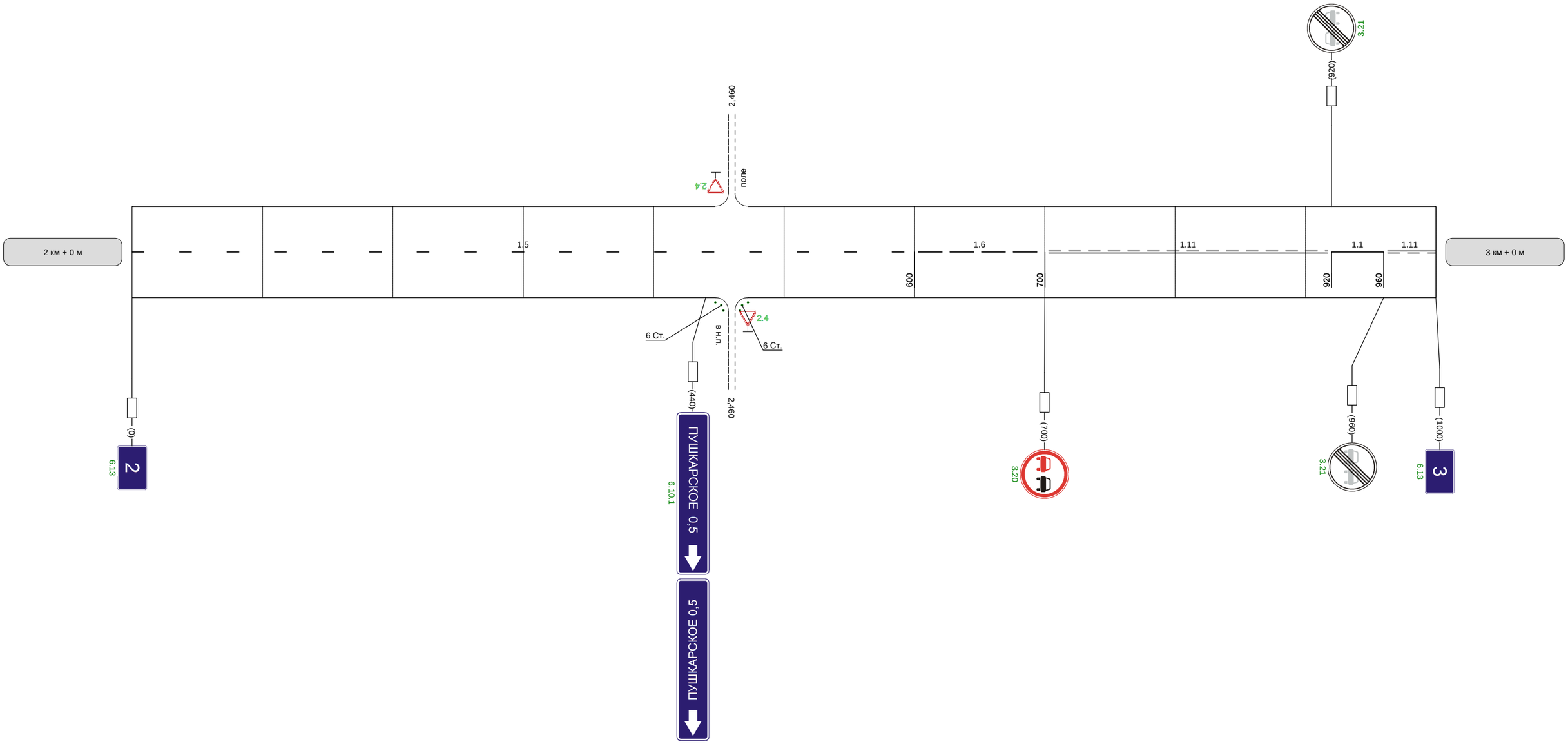


| | | | | | |
|---|---|---|---|---|---|
| Видимость автомобиля в прямом направлении | | 300 | 250 | 250 | |

| Наименование автодороги (административный район) | Автодорога Орел-Ефремов-автоподъезд к населенному пункту Каменское | | | | | | | | | | | |
|---|---|---|---|---|---|---|---|---|---|---|---|---|
| Элементы дороги в продольном профиле | 5 R=8011 | 24 | 28 R=1109 | 47 | 46 R=8522 | | | 22 | 18 R=7517 | | | |
| Элементы дороги в плане | | | | | | | | | | | | |
| Видимость автомобиля в обратном направлении | 250 | 250 | 250 | 300 | | | 250 | 300 | | 250 | 250 | 30 |

Разметка на участке:
1.1 : 805 м
1.11 : 155 м

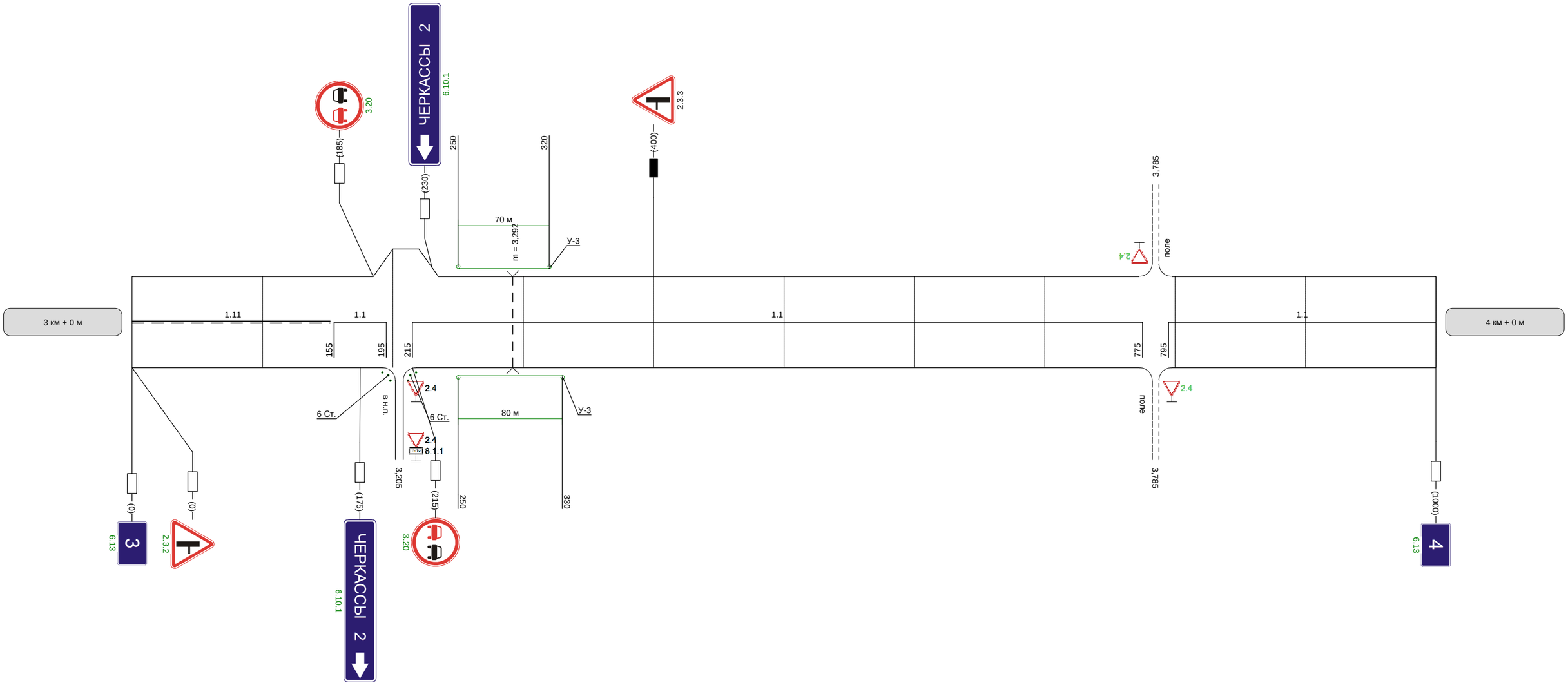


| Видимость автомобиля в прямом направлении | | 300 | 300 | 250 | 250 | |
|---|---|---|---|---|---|---|

Разметка на участке
1.1 : 1000 м

| | |
|---|---|
| Наименование автодороги (административный район) | Автодорога Орел-Ефремов-автоподъезд к населенному пункту Каменское |
| Элементы дороги в продольном профиле | 7; R=7206; 5; 24; R=2123; 24; 56; R=12972; 56 |
| Элементы дороги в плане | R=991 a=10; 470; 610 |
| Видимость автомобиля в обратном направлении | 50; 300; 300 |

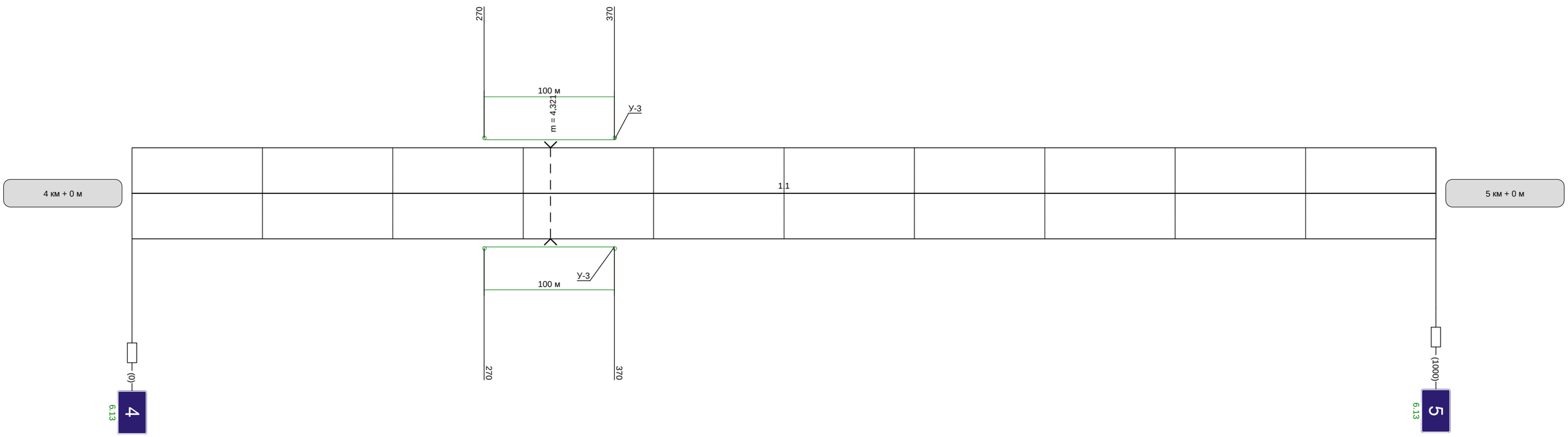


| | |
|---|---|
| Видимость автомобиля в прямом направлении | |

| | |
|---|---|
| Наименование автодороги (административный район) | Автодорога Орел-Ефремов-автоподъезд к населенному пункту Каменское |
| Элементы дороги в продольном профиле | 20 / R=12415 / 22 / 23 / R=5205 |
| Элементы дороги в плане | |
| Видимость автомобиля в обратном направлении | 300 |

Разметка на участке:
1.1 : 610 м
1.6 : 120 м
1.11 : 250 м

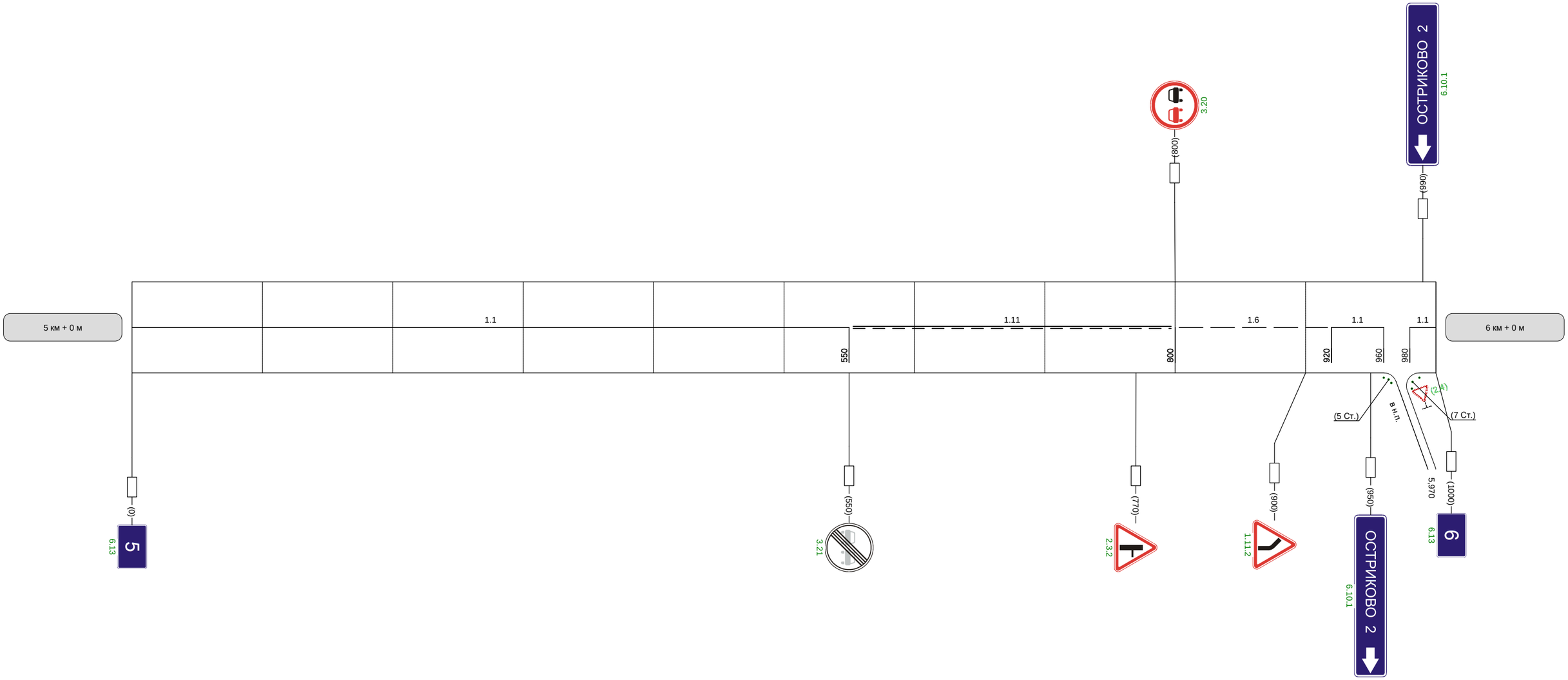


| | | | | | | | | |
|---|---|---|---|---|---|---|---|---|
| Видимость автомобиля в прямом направлении | | 300 | | 300 | 300 | | 300 | 25 |

| | |
|---|---|
| Наименование автодороги (административный район) | Автодорога Орел-Ефремов-автоподъезд к населенному пункту Каменское |
| Элементы дороги в продольном профиле | 23; 25; R=5205; R=5181; 25; 17 |
| Элементы дороги в плане | 120; R=178 a=41; 300 |
| Видимость автомобиля в обратном направлении | 200; 250; 250; 300 |

Разметка на участке:
1.1 : 300 м
1.5 : 400 м
1.6 : 100 м
1.11 : 200 м

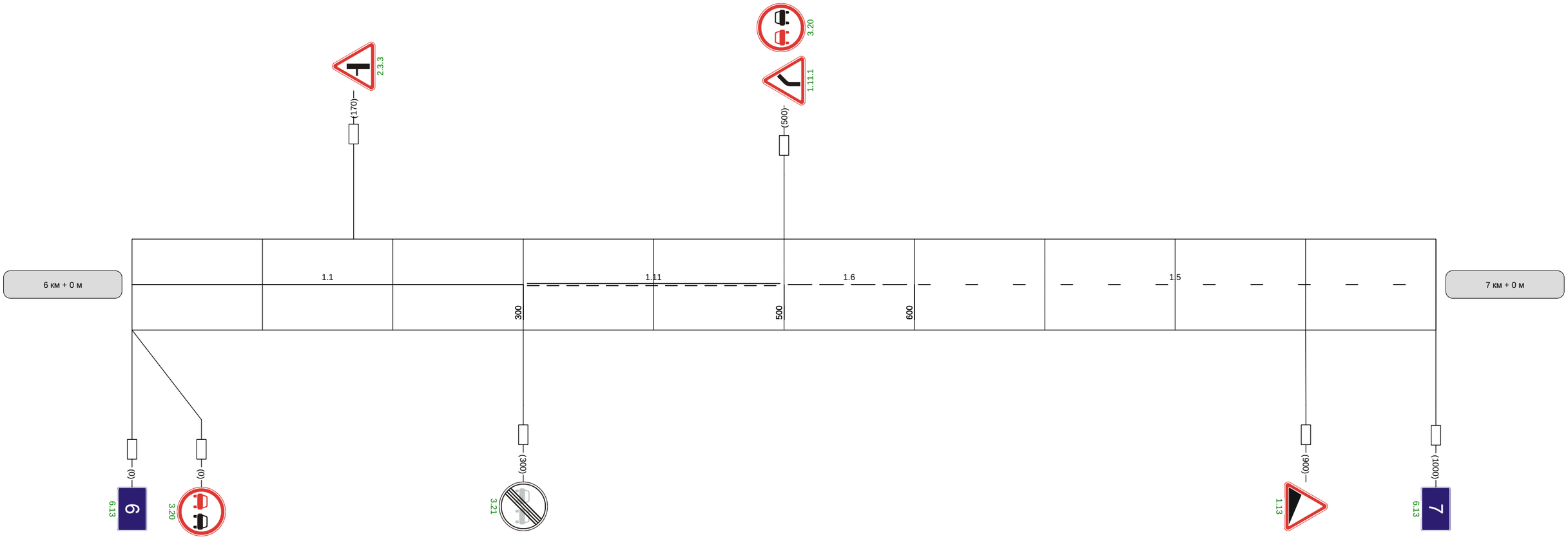


| | | | | |
|---|---|---|---|---|
| Видимость автомобиля в прямом направлении | 300 | 250 | 200 | 250 |

| | |
|---|---|
| Наименование автодороги (административный район) | Автодорога Орел-Ефремов-автоподъезд к населенному пункту Каменское |
| Элементы дороги в продольном профиле | 20 R=14963 62 R=2875 62 81 |
| Элементы дороги в плане | |
| Видимость автомобиля в обратном направлении | |

Разметка на участке:
1.5 : 795 м
1.6 : 100 м
1.11 : 105 м

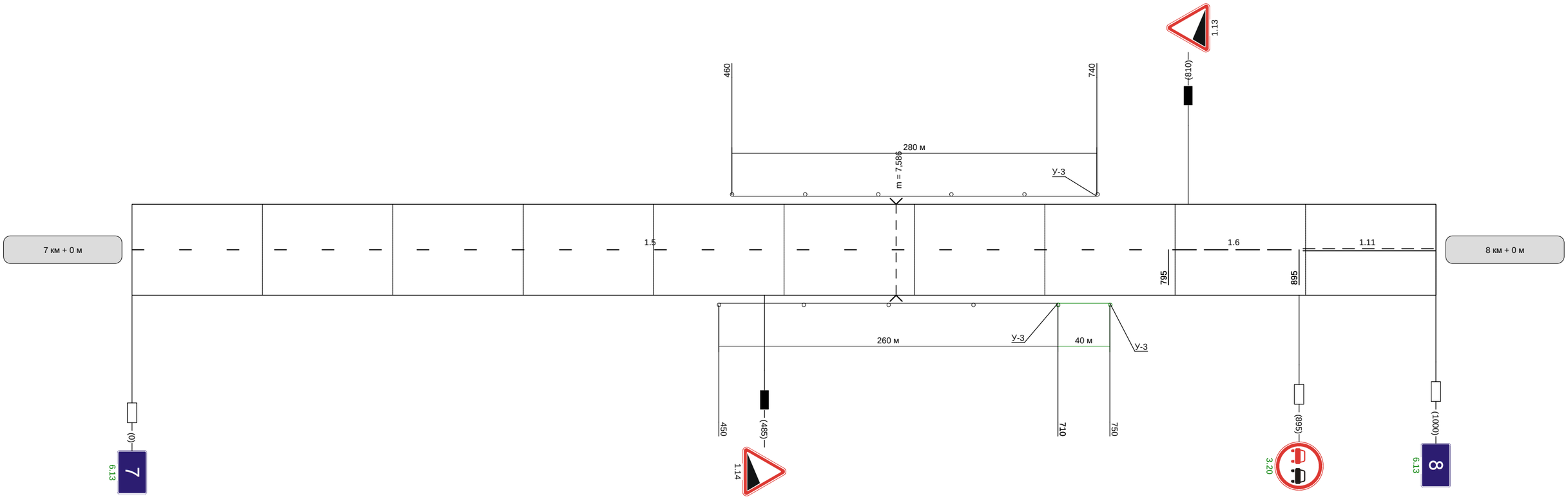


| | | | | |
|---|---|---|---|---|
| Видимость автомобиля в прямом направлении | | 300 | 300 | 30 |

| | |
|---|---|
| Наименование автодороги (административный район) | Автодорога Орел-Ефремов-автоподъезд к населенному пункту Каменское |
| Элементы дороги в продольном профиле | R=6240; 79; 8; R=12246; 10 |
| Элементы дороги в плане | 390; R=430 a=48; 640 |
| Видимость автомобиля в обратном направлении | 300; 250; 200; 200; 200; 200; 200; 250; 300; 300 |

Разметка на участке:
1.1 : 520 м
1.6 : 160 м
1.11 : 320 м

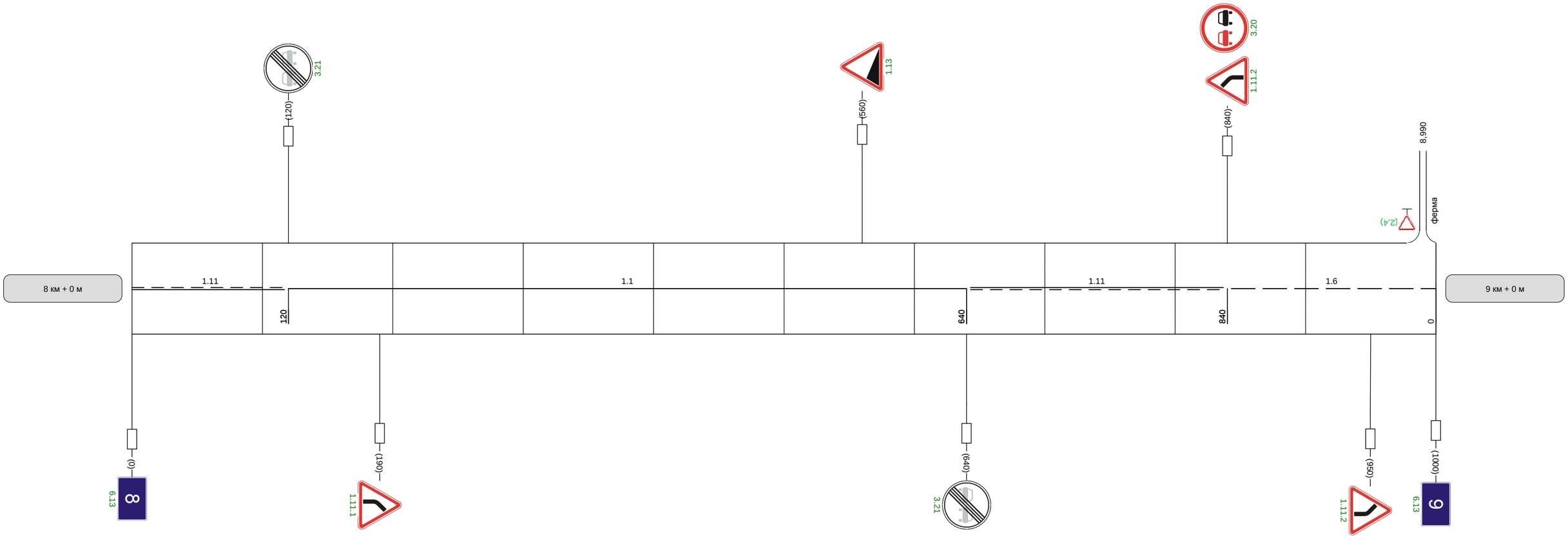


| | |
|---|---|
| Видимость автомобиля в прямом направлении | 300; 300; 250; 250; 200; 200; 200; 200 |

| | |
|---|---|
| Наименование автодороги (административный район) | Автодорога Орел-Ефремов-автоподъезд к населенному пункту Каменское |
| Элементы дороги в продольном профиле | 11; R=13358; 8 |
| Элементы дороги в плане | 150; R=380 a=86; 580; 783; R=691 a=3; 866 |
| Видимость автомобиля в обратном направлении | 300 \| 300 \| 300 \| 300 \| 300 |

Разметка на участке:
1.1 : 465 м
1.6 : 125 м
1.11 : 350 м
1.14.1 : 6 м
1.24.1 : 4 шт

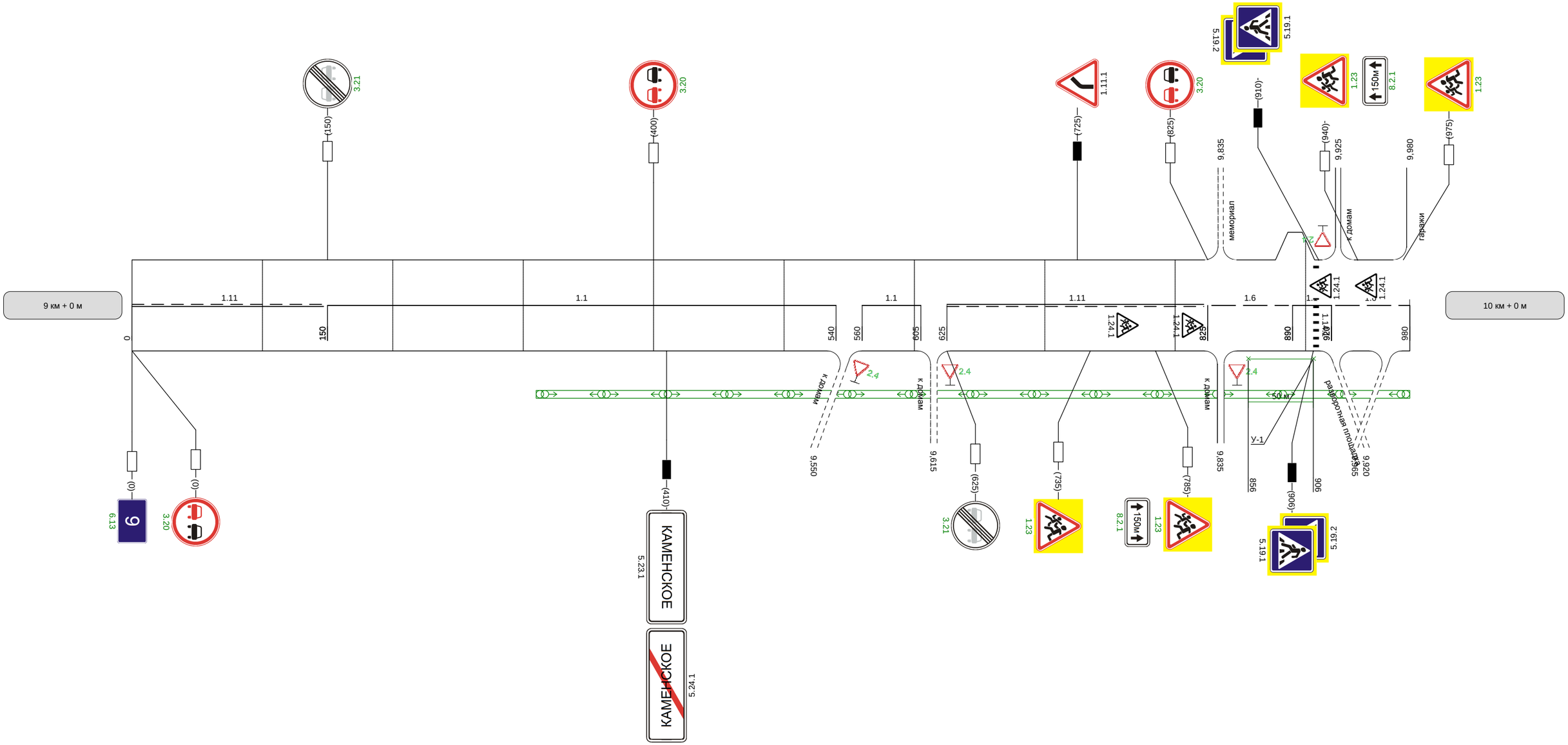


| | |
|---|---|
| Видимость автомобиля в прямом направлении | |